Sistemas de fijación para sistemas de SCM / Morbidelli*

Ventosas de bloque VCBL-S4

Para sistemas TVN de SCM · Altura 50 mm

WOOD

Ventosas de bloque VCBL-S4

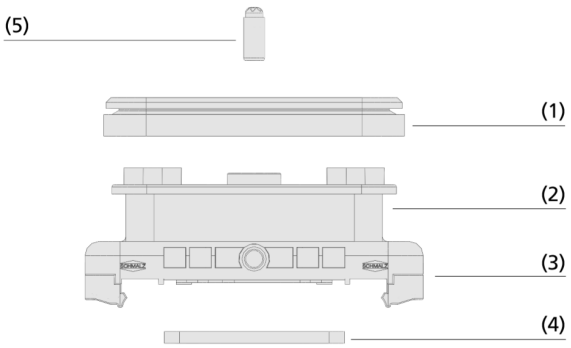

Diseño del sistema Ventosas de bloque VCBL-S4

Bloque de vacío VCBL-S en uso en las consolas SCM

Adecuado para aplicaciones específicas de ramo

Aplicación

- Sistema de fijación Schmalz sin tubos para mesas de consola de SCM / Morbidelli, totalmente compatible con el equipamiento original
- Las ventosas de bloque están pre-fijadas mecánicamente a la consola
- La válvula palpadora integrada permite que las ventosas de bloque no utilizadas permanezcan en la mesa de la máquina
- Sistema TVN de SCM = Sistema S4 de Schmalz (anchura de la consola 109 mm)

Diseño

- Placa de ventosa superior (1) para fijar la pieza
- Robusto cuerpo base (2) de plástico
- Montaje de cola de milano (3) para la prefijación mecánica a las consolas SCM / Morbidelli
- Marco obturador (4) optimizado para facilitar el deslizamiento de la ventosa en la consola
- Válvula palpadora (5) para activar el vacío

Productos destacados

- Mayores fuerzas de retención en aplicaciones de madera gracias a las juntas y revestimientos de fricción optimizados
- La más alta precisión dimensional para una mayor exactitud en el proceso de producción
- Amplia gama de productos ofrece la máxima flexibilidad y permite tiempos de configuración cortos
- Las placas de ventosa pueden ser reemplazadas rápida, fácil y económicamente sin herramientas

© J. Schmalz GmbH / cambios técnicos reservados / generado en: 09.02.2024

Contacte con Schmalz: Schmalz S.A. / Avda. Ribera de Axpe. 49 / P.A.E. UDONDO-Edificio B-Nave 2 / 48950 Erandio / +34 94 480 5585 / schmalz@schmalz.es

Ventosas de bloque VCBL-S4

Para sistemas TVN de SCM · Altura 50 mm

Clave de nomenclatura Ventosas de bloque VCBL-S4

VCBL-S4	–	120x50	–	50	–	D-360	–	TV
1		2		3		4		5

1 – Designación breve

Código	Modelo
VCBL-S4	Ventosas de bloque, sistemas de SCM / Morbidelli TVN

2 – Superficie de ventosa

Código	LxAn en mm
140x130… 130x30	140x130 a 130x30

3 – Altura

Código	Altura en mm
x50	50

4 – Complemento de la gama de producto

Código	Modelo
D-360	O giro de 360°

5 – Complemento de la gama de producto

Código	Modelo
TV	Con válvula palpadora

La ventosa de bloque VCBL-S4 se suministra montada. El producto consiste en:

- Placa de ventosa superior del tipo VCSP-O - pieza de elastómero, disponible en varias dimensiones y superficies de aspiración
- Cuerpo base de plástico
- Marco obturador inferior

Repuestos disponibles: placa de ventosa (superior), marco obturador, válvula palpadora TV, kit de piezas de desgaste
Accesorios disponibles: placa de ventosa de caucho expandido

Datos de pedido Ventosas de bloque VCBL-S4

Tipo				140x130	125x75	120x50	130x30
VCBL-S4	50	-	TV	10.01.12.02321	10.01.12.02322	10.01.12.02323	10.01.12.02324
VCBL-S4	50	D-360	TV	-	10.01.12.01473	10.01.12.01474	10.01.12.01475

Datos de pedido Repuestos Ventosas de bloque VCBL-S4

Tipo		Parte de repuesto		Número de artículo
VCBL-S4	140x130	Placa de ventosa (superior)	VCSP-O 140x130x16.5	10.01.12.02325
VCBL-S4	125x75	Placa de ventosa (superior)	VCSP-O 125x75x16.5	10.01.12.00011
VCBL-S4	120x50	Placa de ventosa (superior)	VCSP-O 120x50x15.5	10.01.12.00012
VCBL-S4	130x30	Juego de piezas de repuesto	ERS VCSP	10.01.12.01543

Tipo	Parte de repuesto		Número de artículo
VCBL-S4	Válvulsa palpadora	TV D9 4.3	10.01.12.02514

Tipo	Parte de repuesto		Número de artículo
VCBL-S4 140x130x50 TV	Marco obturador (inferior)	VCDR 141x77.2x5.1 VCBL-S	10.01.12.03138
VCBL-S4 125x75x50 TV	Marco obturador (inferior)	VCDR 141x77.2x5.1 VCBL-S	10.01.12.03138
VCBL-S4 125x75x50 D-360 TV	Marco obturador (inferior)	VCDR 141x77.4x3 VCBL-S	10.01.14.00235
VCBL-S4 120x50x50 TV	Marco obturador (inferior)	VCDR 141x77.2x5.1 VCBL-S	10.01.12.03138
VCBL-S4 120x50x50 D-360 TV	Juego de piezas de desgaste	VST VCBL-S DI-RA	10.01.12.03318
VCBL-S4 130x30x50 TV	Juego de piezas de desgaste	VST VCBL-S DI-RA	10.01.12.03318
VCBL-S4 130x30x50 D-360 TV	Juego de piezas de desgaste	VST VCBL-S DI-RA	10.01.12.03318

Datos de pedido Accesorios Ventosas de bloque VCBL-S4

Tipo	Accesorios			Número de artículo
VCBL-S4 140x130x50 TV	Placa de ventosa (superior)	Placa de ventosa de caucho expandido	VCSP-O 140x130x18.3 MOS	10.01.12.03506
VCBL-S4 125x75x50 TV	Placa de ventosa (superior)	Placa de ventosa de caucho expandido	VCSP-O 125x75x17.7 MOS	10.01.12.03511
VCBL-S4 125x75x50 D-360 TV	Placa de ventosa (superior)	Placa de ventosa de caucho expandido	VCSP-O 125x75x17.7 MOS	10.01.12.03511

Contacte con Schmalz: Schmalz S.A. / Avda. Ribera de Axpe. 49 / P.A.E. UDONDO-Edificio B-Nave 2 / 48950 Erandio / +34 94 480 5585 / schmalz@schmalz.es

Ventosas de bloque VCBL-S4

Para sistemas TVN de SCM · Altura 50 mm

Datos de diseño Ventosas de bloque VCBL-S4

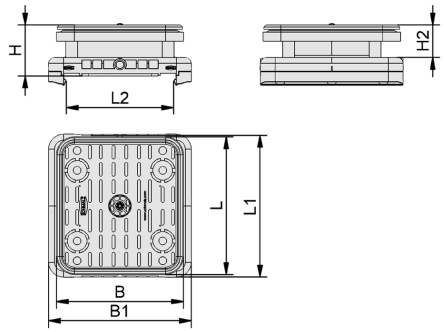

VCBL-S4 140x130

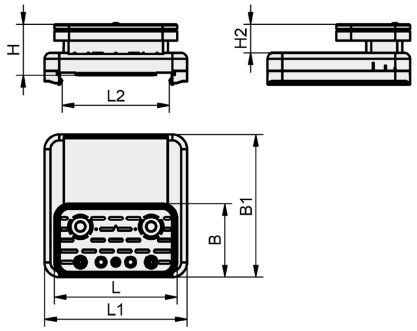

VCBL-S4 120x50 - VCBL-S4 130x30

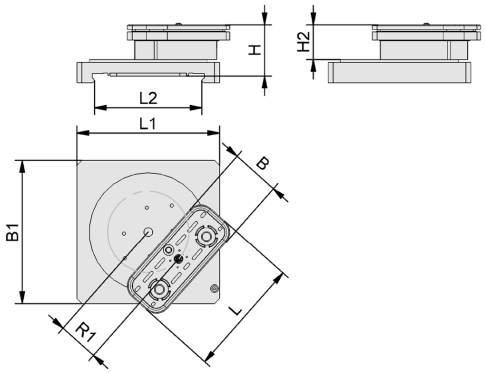

VCBL-S4 D-360

Contacte con Schmalz: Schmalz S.A. / Avda. Ribera de Axpe. 49 / P.A.E. UDONDO-Edificio B-Nave 2 / 48950 Erandio / +34 94 480 5585 / schmalz@schmalz.es

Ventosas de bloque VCBL-S4

Para sistemas TVN de SCM · Altura 50 mm

Datos de diseño Ventosas de bloque VCBL-S4

Tipo	B [mm]	B1 [mm]	H [mm]	H2 [mm]	L [mm]	L1 [mm]	L2 [mm]
VCBL-S4 140x130x50 TV	130	145	50	32	140	145	109
VCBL-S4 125x75x50 TV	75	145	50	27	125	145	109
VCBL-S4 125x75x50 D-360 TV	75	145	50	34	125	145	109
VCBL-S4 120x50x50 TV	50	145	50	27	120	145	109
VCBL-S4 120x50x50 D-360 TV	50	145	50	34	120	145	109
VCBL-S4 130x30x50 TV	30	145	50	27	130	145	109
VCBL-S4 130x30x50 D-360 TV	30	145	50	34	130	145	109

Contacte con Schmalz: Schmalz S.A. / Avda. Ribera de Axpe. 49 / P.A.E. UDONDO-Edificio B-Nave 2 / 48950 Erandio / +34 94 480 5585 / schmalz@schmalz.es